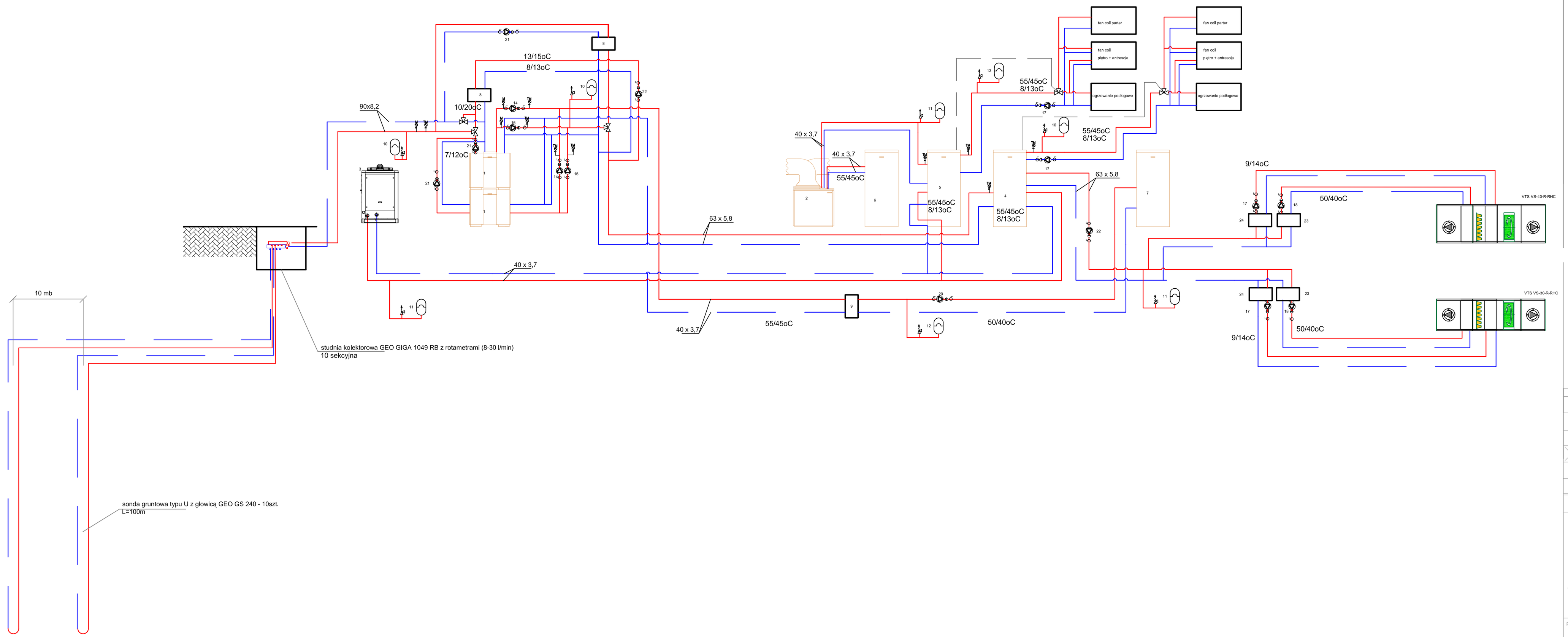

LEGENDA

1- pompa ciepła WPF 27
2- pompa ciepła WPL 23
3- agregat wody lodowej
4- Zbiornik buforowy SBP 1000
5- zbiornik buforowy SBP 400
6- zasobnik c.w.u. SBB751
7- zasobnik c.w.u. SBB501
8- wymiennik płytowy Secespol LB 47 100
9-wymiennik płytowy Alfalawal CB76-30 H
10-naczynie wzbiorcze Reflex NG80
11-naczynie wzbiorcze Reflex S2
12-naczynie wzbiorcze Reflex NG12
13-naczynie wzbiorcze Reflex NG35
14-pompa Wilo TOP Z25/6
15-pompa Wilo TOP S40/7
16-pompa Wilo TOP S40/10
17- pompa Grundfos UPS 40-180F
18- pompa Grundfos Alpha2 25-40A
20- pompa Wilo TOP Z25/10
21- pompa Grundfos UPS 50-180 F
22- pompa Grundfos UPSD 32-60 F
23- wymiennik płytowy Secespol LA14 2-32C
24- wymiennik płytowy Secespol LC110 2-72

		DANE KONTAKTOWE
ARCHITEKTURA	BIURO ARCH."LIMBA"	UL.ŻYWICZNA 10 30-215 KRAKÓW TEL/FAX: +48 12 429 90 60
KONSTRUKCJE	BIURO PROJEKTÓW I DORADZTWA TECHNICZNEGO "PROJEKT"	UL.MIROSŁAWSKIEGO 12 81-737 SOPOT
INSTALACJE ELEKTRYCZNE	MEGA PROJEKT	TEL: +48 12 444 13 08
INSTALACJE CO, WENTYLACJA	DASC INVEST GROUP	UL.SASKA 4 30-720 KRAKÓW TEL: +48 12 397 12 82
INSTALACJE WOD-KAN	MARTA ŻAKOWSKA	
PROJEKT DROGOWY	BIURO USŁUG INŻYNIERSKICH "EVIR"	ULLOTNIKÓW POLSKICH 39/3 80-809 GDAŃSK TEL: 601 687 173

BIURO ARCHITEKTONICZNE "LIMBA"

TYTUŁ PROJEKTU	PROJEKT PRZEBUDOWY I ROZBUDOWY BUDYNKU HALI RAKIET Z ADAPTACJĄ NA CELE OŚRODKA TERAPII DZIENNEJ OSÓB NIEPEŁNOSPRAWNYCH, Z INSTALACJAMI WEWNĘTRZNYMI (ELEKTRYKĄ, WOD-KAN, CO, WENTYLACJA Z REKUPERACJĄ), I DROGĄ DOJAZDOWĄ
LOKALIZACJA	LUBIATOWO, DZIAŁKA NR 303, OBR. EW. KIERZKOWO, GMINA CHOCZEWO
INWESTOR	FUNDACJA ANNY DYMNEJ "MIMO WSZYSTKO" UL. BALICKA 12A/5B, 30-149 KRAKÓW

	NUMER UPRAWNIEŃ	PIECZĘĆ	PODPIS
PROJEKTOWAŁ Mariusz Grzanka	MAP/0252/PWOS/06		
OPRACOWAŁ Sławomir Gubała			

FAZA PROJEKTU	PROJEKT WYKONAWCZY
BRANŻA	INSTALACJA C.O.
TEMAT RYSUNKU	Schemat technologiczny
SKALA RYSUNKU	

DATA	SKALA	ARKUSZ	ZADANIE	BRANŻA	DATA OSTATNIEJ ZMIANY	REWIZJA	NR RYSUNKU
10.2009		A1	A	S/30.10.09 /A/ 018			